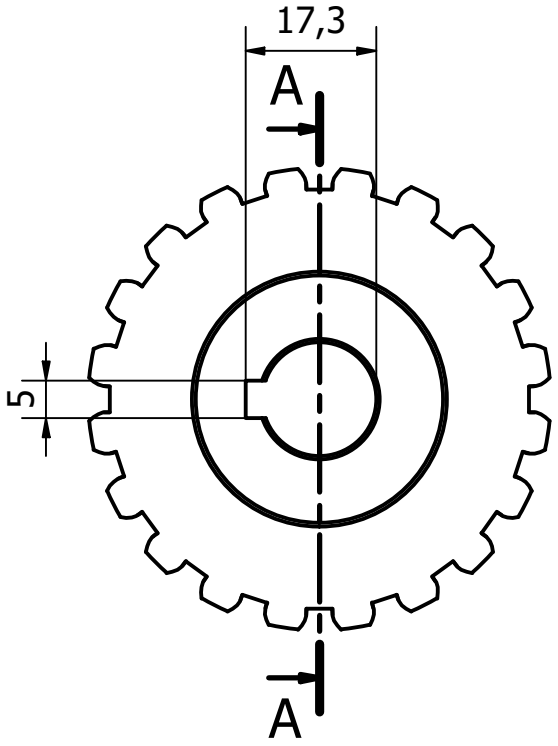

A-A (1 : 1)

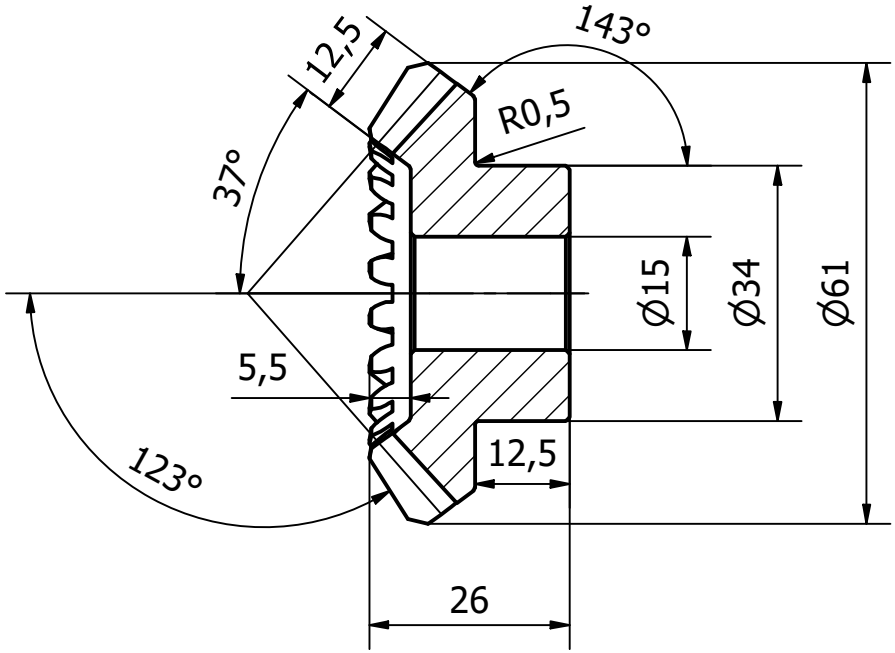

UNIVERSIDAD DE AMÉRICA		Facultad de ingeniería Ingeniería mecánica	
	DIBUJÓ	REVISÓ	APROBÓ
NOMBRE	L. Bautista - S. Pita		
FECHA	5/30/2021		
FIRMA			

ESCALA	DIM. EN	TOLERANCIAS		SISTEMA
1 : 1	mm	LINEAL: ± 0.1 ANGULAR: ± 0.5°	A4	
MATERIAL		TRATAMIENTO		ACABADO SUPERFICIAL
Acero AISI 1045 450 RT				
DESCRIPCIÓN				PLANO
Máquina recolectora de mango - 20103 Engranaje cónico m3 z20				38 / 43