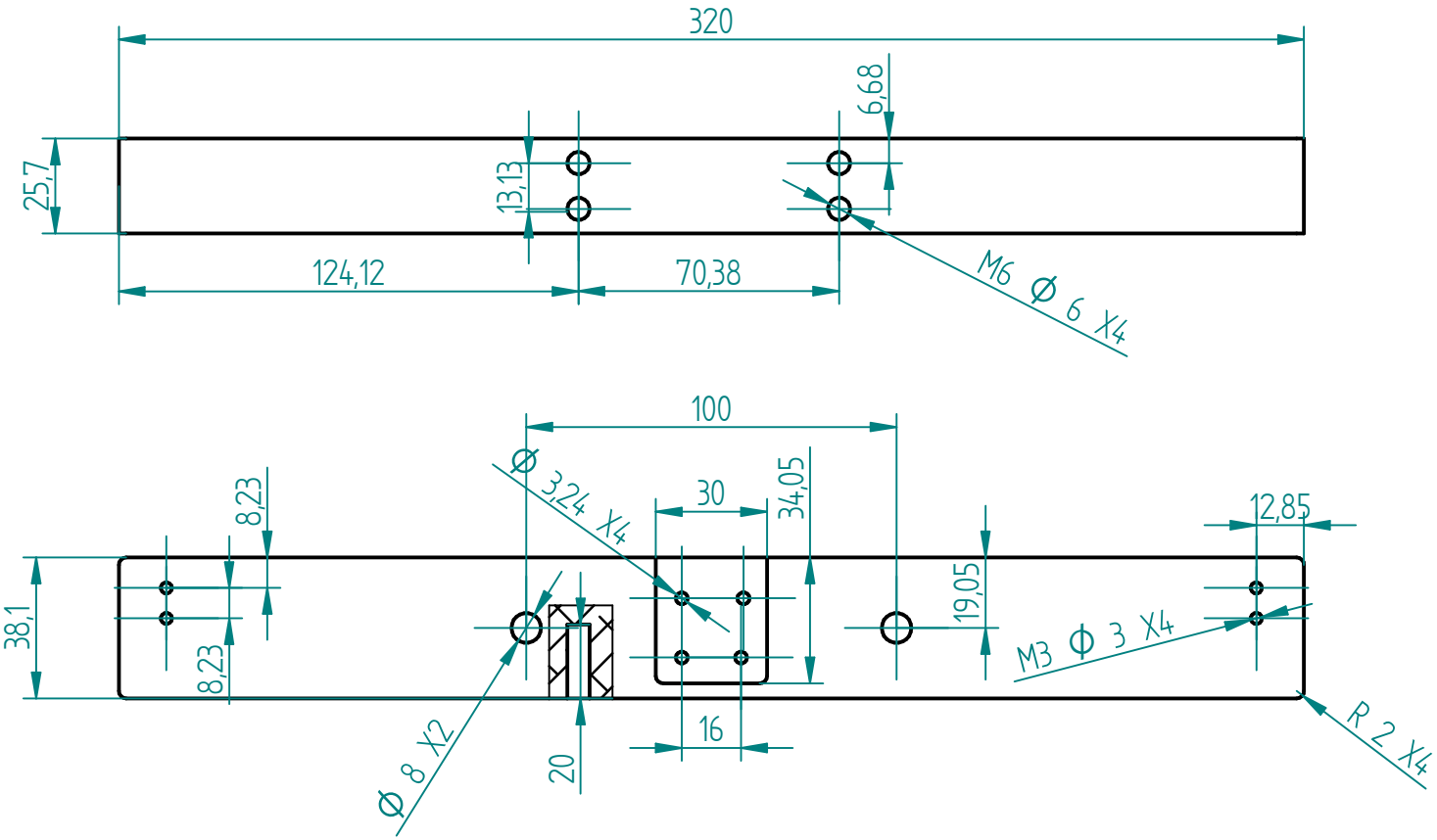

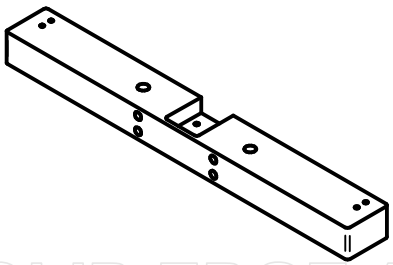

Salvo indicación contraria cotas en milímetros ángulos en grados tolerancias ±0,5 y ±1°		Sistema de impresión	UNIVERSIDAD DE AMÉRICA
	CODIGO	NOMBRE	Código de pieza: 20104-01-04 / FECHA
	4151946	DANIEL ESTEBAN CASTELLANOS C.	30/09/20
	4161126	JORGE ANDRÉS DAZA MURILLO.	Elemento de conexión rieles-movimiento marco / A4
		MATERIAL: Aluminio aleación 6061	ESCALA: 1:2 / PLANO: 01-04

SOLID EDGE ACADEMIC COPY