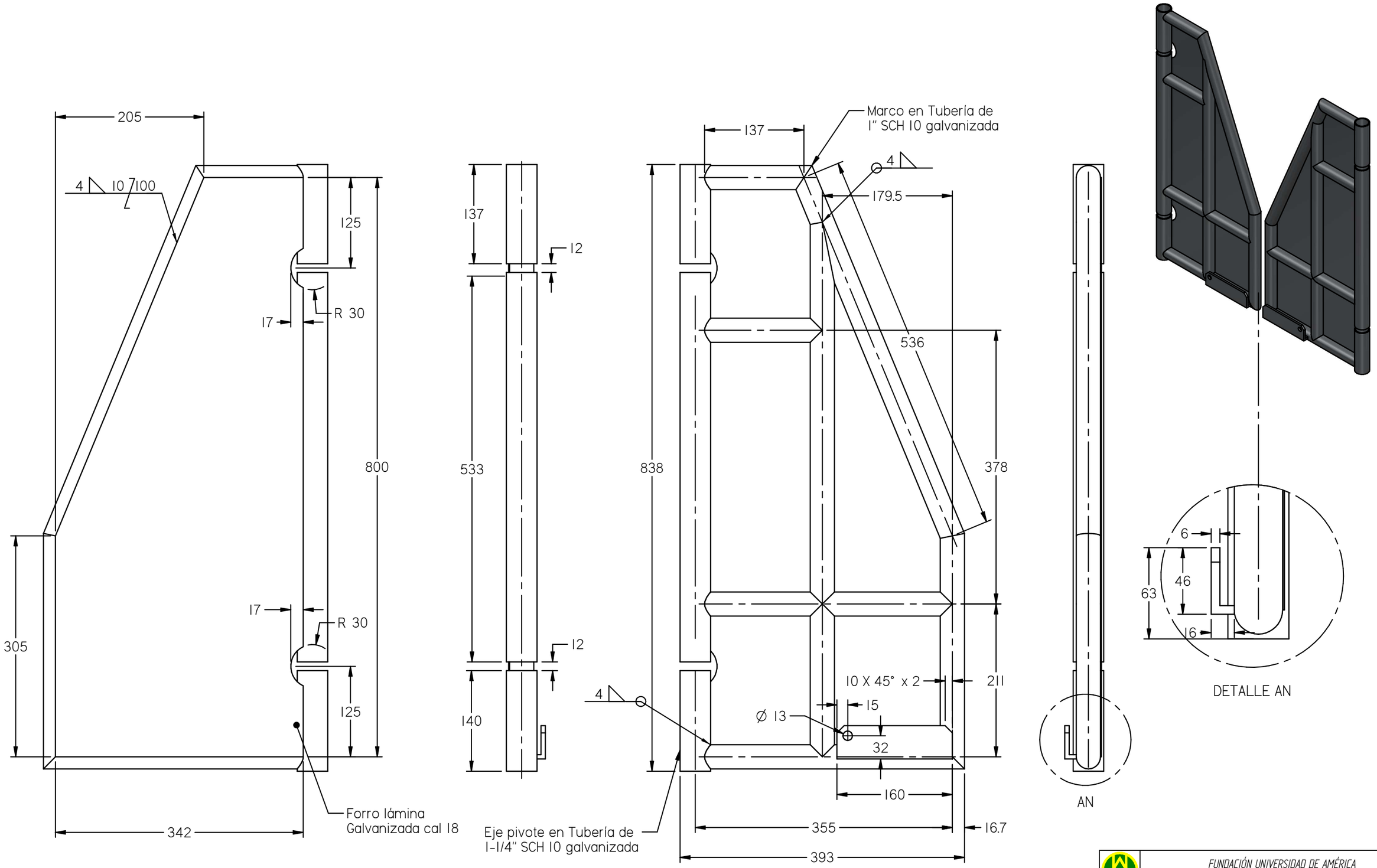

NOTAS:
1. TODAS LAS SOLDADURAS SEGÚN INDICACIÓN

FUNDACIÓN UNIVERSIDAD DE AMÉRICA
FACULTAD DE INGENIERÍAS PROGRAMA DE INGENIERÍA MECÁNICA

DISEÑO DE UNA MÁQUINA PARA LA INMOVILIZACIÓN DE BOVINOS DE DIFERENTES EDADES

CONTIENE: PUERTA ABATIBLE	MATERIAL: Acero 1045 ANSI SAE	- Si no se indica lo contrario: Cotas en milímetros Ángulos en grados - Tolerancias Generales: Hasta 6 ± 0.1 6 a 30 ±0.2 30 a 100 ± 0.3 Hasta 10° ± 30' 10° a 50° ± 1°
ELABORÓ: JUAN SEBASTIAN JIMENEZ DIAZ GERMAN ALBERTO MANCERA CARDONA	CANTIDAD: 2	
ESCALA: 1:5 / PLANO No: 25 de 29	FECHA: 8/07/19	