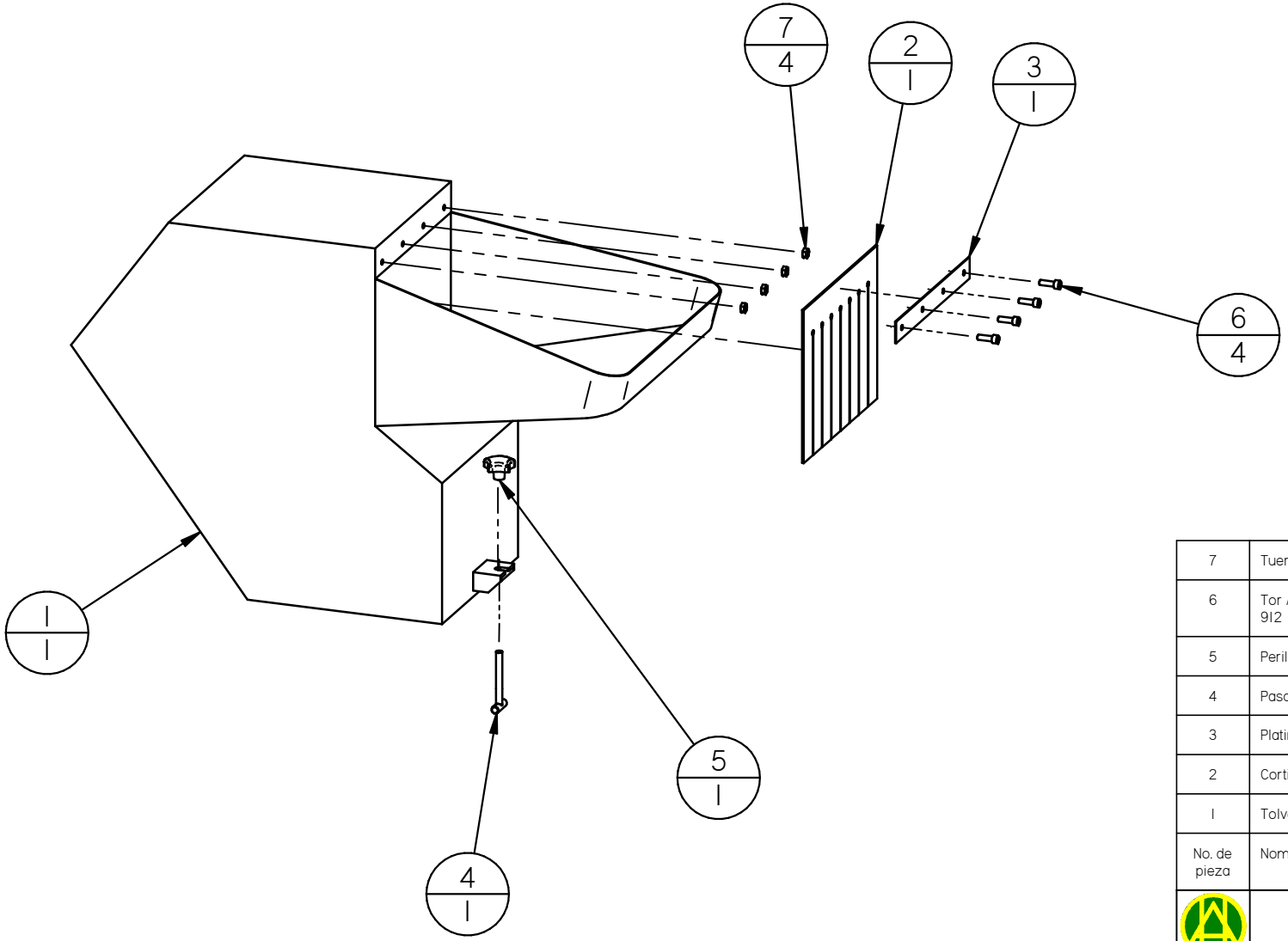

No. de pieza	Nombre de la pieza	Material	Cant.
7	Tuerca M8 DIN-934	Acero inox	4
6	Tor Allen M8x25 DIN 912	Acero inox	4
5	Perilla 10mm	Acero inox	1
4	Pasador tolva	Acero inox	1
3	Platina cortina	Acero inox	1
2	Cortina	PVC	1
1	Tolva	Acero A-36	1

FUNDACIÓN UNIVERSIDAD DE AMÉRICA
FACULTAD DE INGENIERÍAS
PROGRAMA DE INGENIERÍA MECÁNICA

DISEÑO DE UNA MÁQUINA TRITURADORA PARA PLÁSTICO PET

CONTIENE: EXPLOSIONADO SUBSISTEMA TOLVA DE CARGA

MATERIAL: N/A

ELABORÓ: JUAN DAVID CAVIEDES AGUIRRE

FECHA: 24/05/19

ESCALA: N/A

PLANO No.: 23 de 34

REVISÓ: