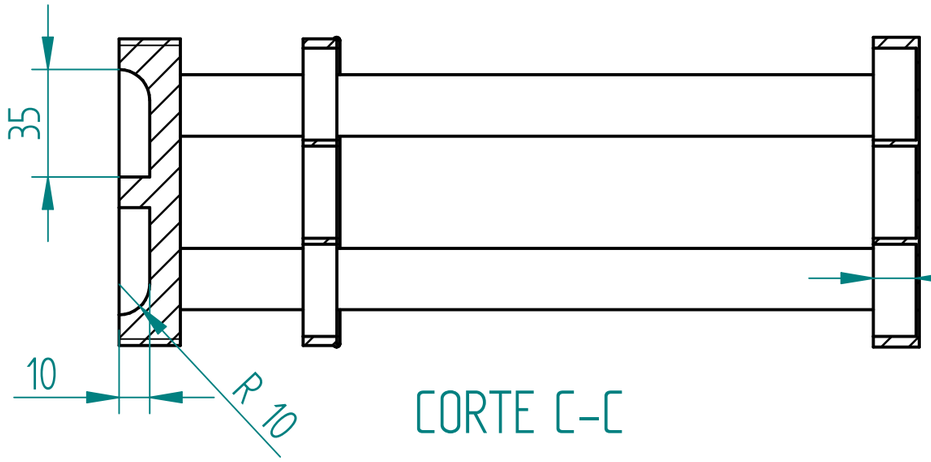

CORTE C-C

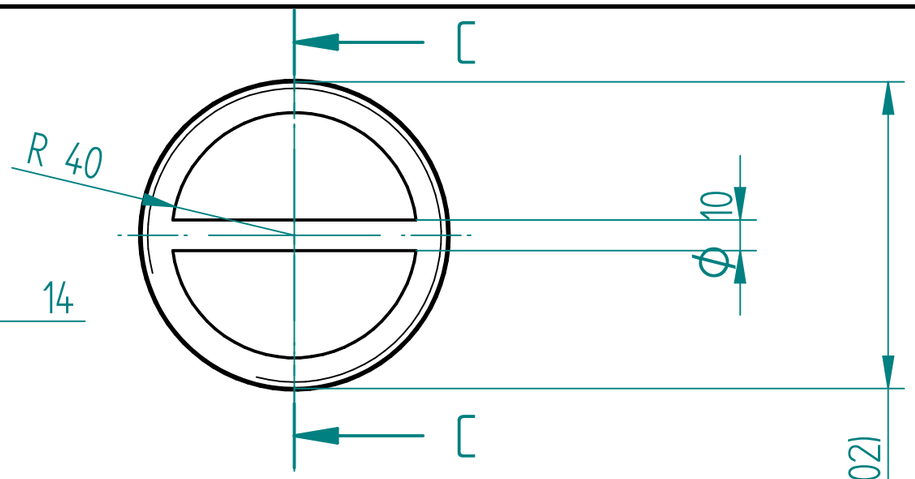

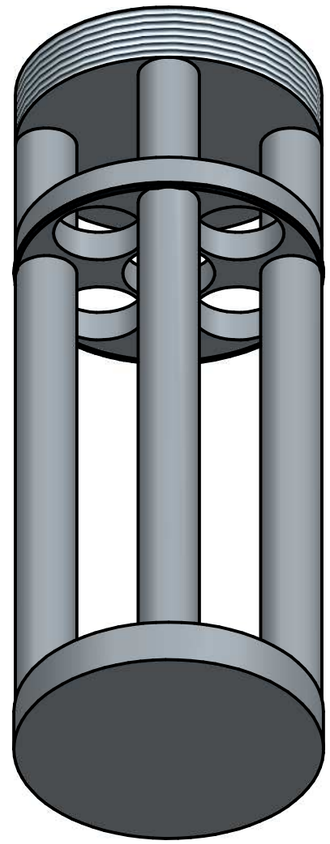

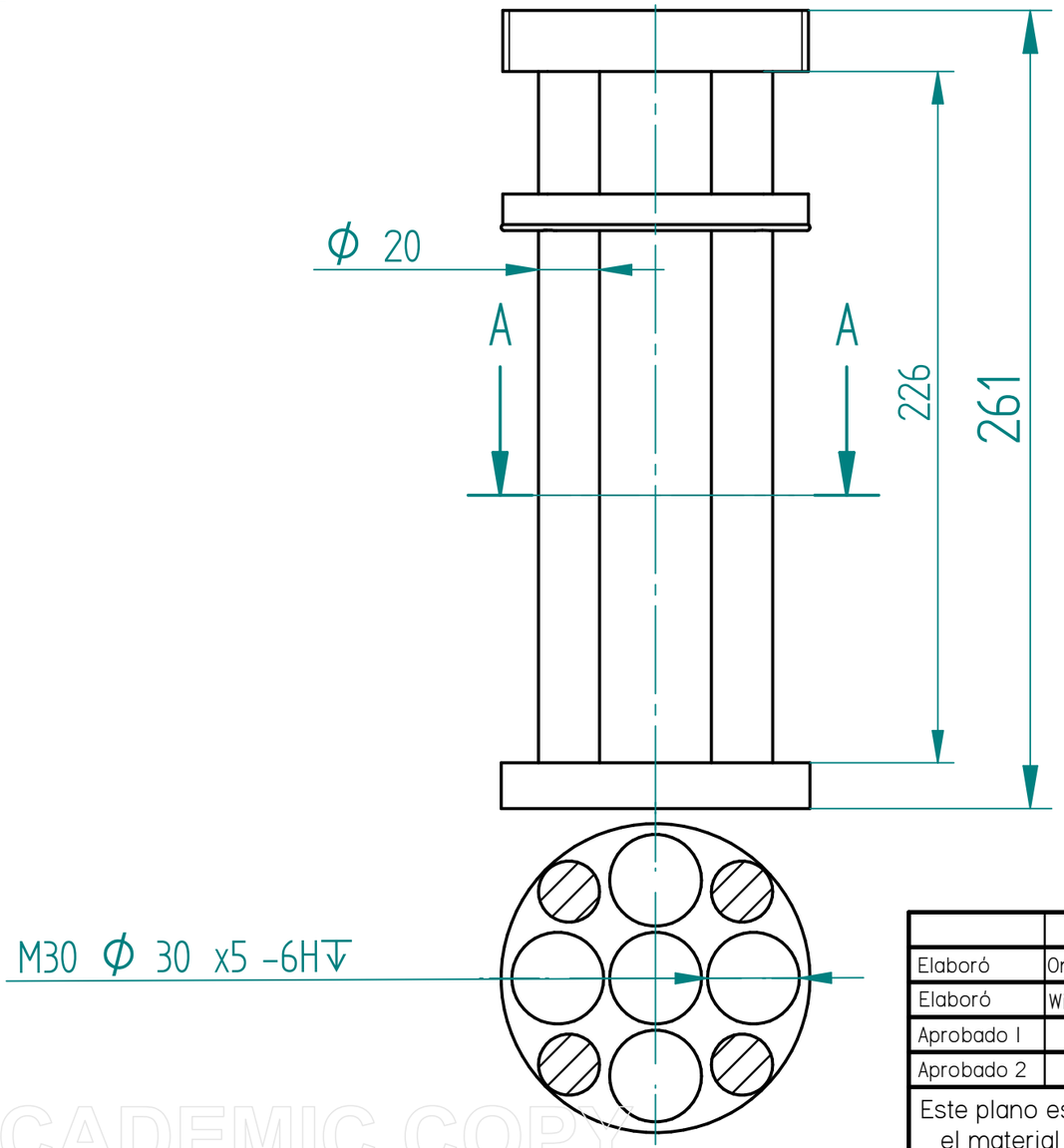

CORTE A-A

TOLERANCIAS GENERALES	
1	2
DIMENSIONES (mm)	TOLERANCIA GENERAL (mm)
Sobre 5	(+/-) 0.05
Sobre 10	(+/-) 0.08
Sobre 25	(+/-) 0.1
Sobre 50	(+/-) 0.15
Sobre 100	(+/-) 0.2

	Nombre
Elaboró	Omar Franco Rodriguez
Elaboró	Willmer Pedraza Forero
Aprobado 1	
Aprobado 2	

Este plano esta acotado en mm, el material de fabricación es acero inoxidable.
nota: eliminar rebabas

Fundación Universidad de America

DISEÑO DE UNA MAQUINA PARA EL FILTRADO DE ACEITE LUBRICANTE CONTAMINADO

A3 | Plano 2 de 9

Nombre de plano: Base Velas filtrantes

Escala 1:2 | Fecha: 13/05/2019

SOLID EDGE ACADEMIC COPY