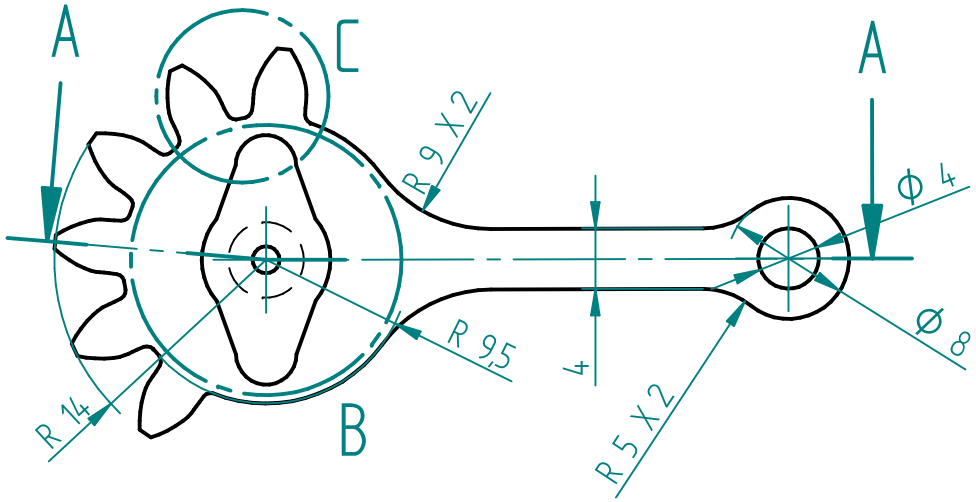

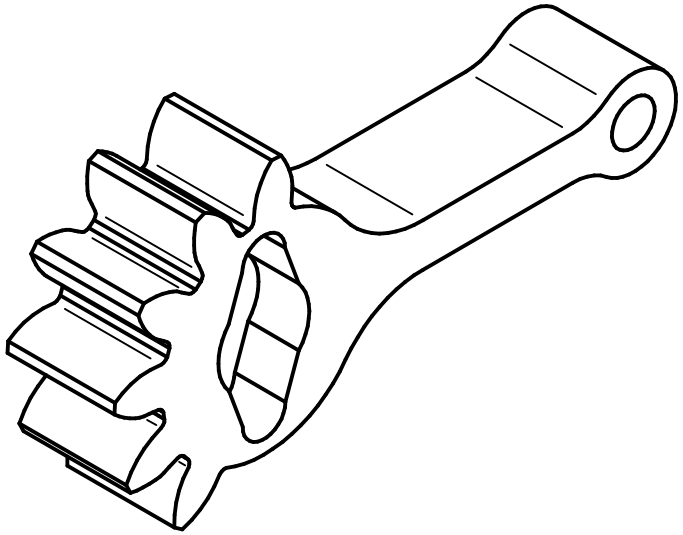

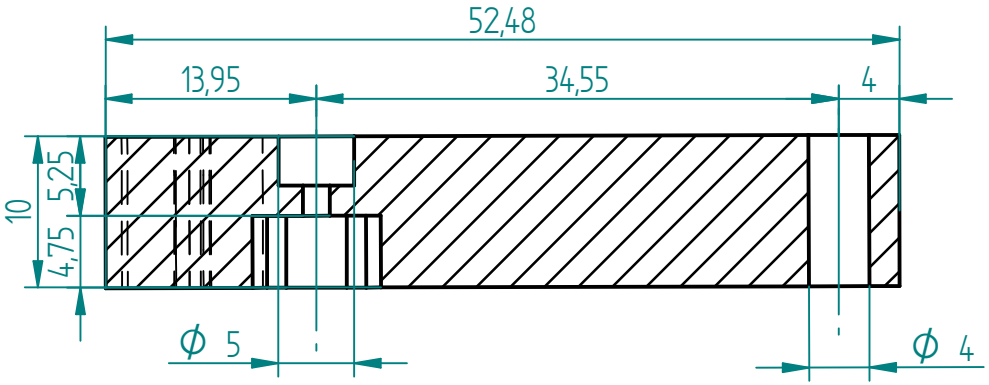

CORTE A-A

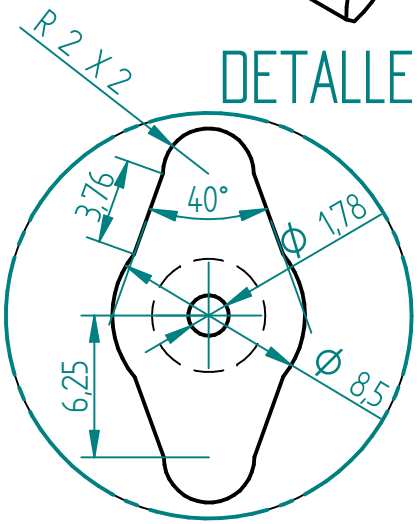

DETALLE B

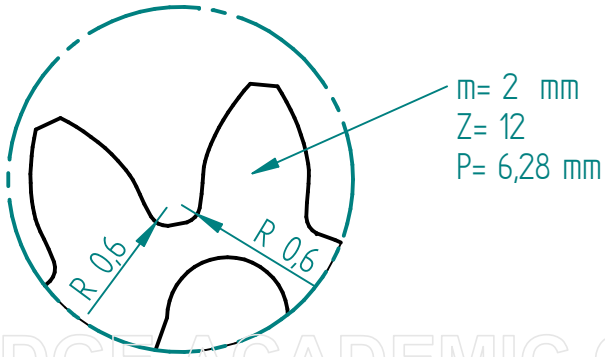

DETALLE C

ENGRANE DERECHO DE LA PINZA		UNIDADES: mm	CANTIDAD: 1
ITEM	DESIGNACION Y OBSERVACIONES	DIMENSIONES	MATERIAL: ABS
FUNDACIÓN UNIVERSIDAD DE AMÉRICA FACULTAD DE INGENIERIAS Programa de Ingeniería Mecánica			
DISEÑO DE UN BRAZO ROBÓTICO PARA EL LABORATORIO DE AUTOMATIZACIÓN			
ENGRANE DERECHO DE LA PINZA			
ELABORADO POR: NICOLÁS ALVARADO C. - EDUARDO GUALTEROS			FECHA: 15/03/2019
	ESCALA: 2:1	PLANO Nº: 5	REVISO:

SOLID EDGE ACADEMIC COPY