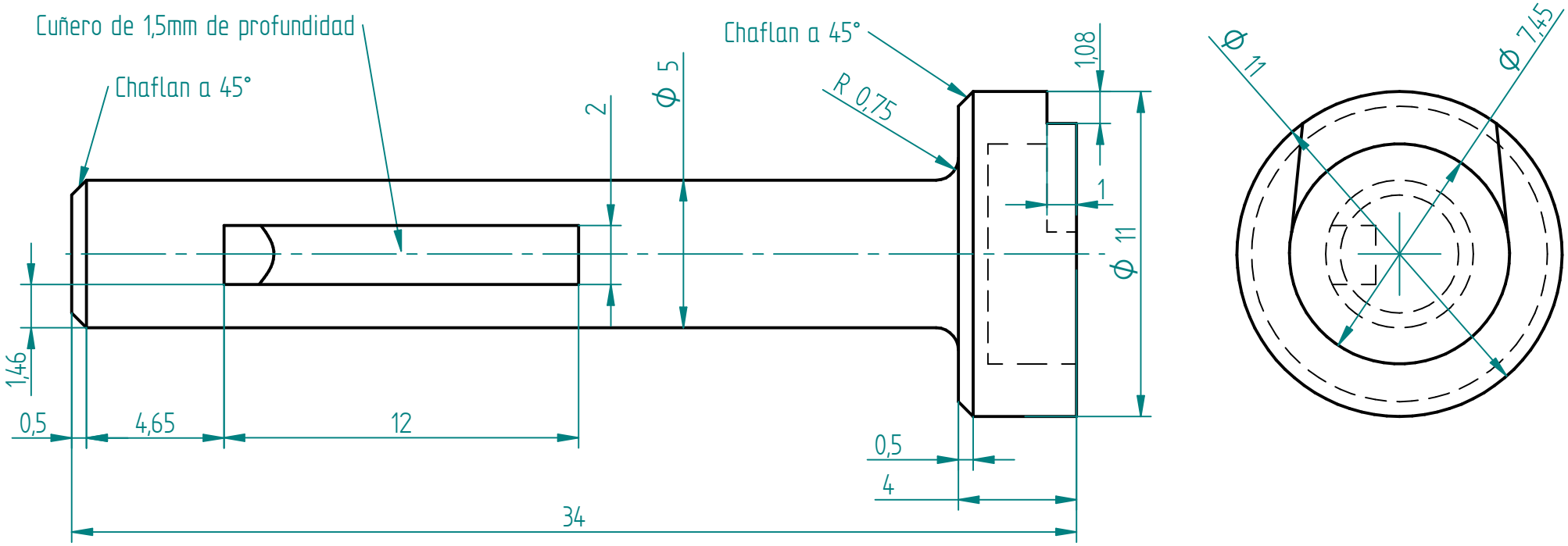

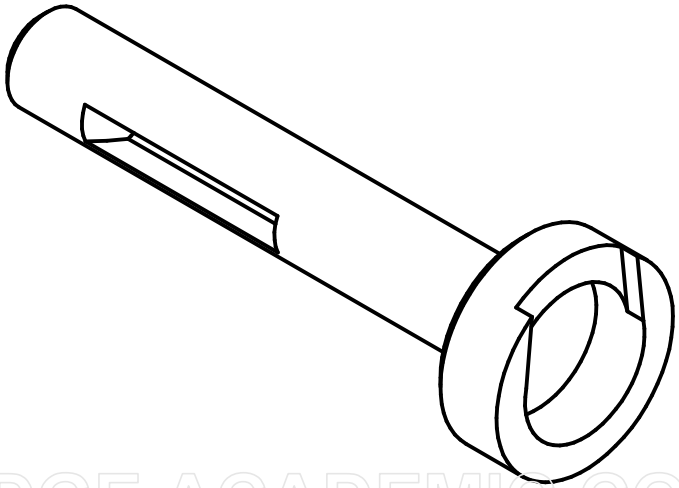

EJE PROTOTIPOSERVOMOTOR 959		UNIDADES: mm	CANTIDAD: 1
ITEM	DESIGNACION Y OBSERVACIONES	DIMENSIONES	MATERIAL: PLA
FUNDACIÓN UNIVERSIDAD DE AMÉRICA FACULTAD DE INGENIERIAS Programa de Ingeniería Mecánica			
DISEÑO DE UN BRAZO ROBÓTICO PARA EL LABORATORIO DE AUTOMATIZACIÓN			
EJE PROTOTIPOSERVOMOTOR 959			
ELABORADO POR: NICOLÁS ALVARADO C. - EDUARDO GUALTEROS			FECHA: 15/03/2019
	ESCALA: 5 :1	PLANO N°: 3	REVISO:

SOLID EDGE ACADEMIC COPY