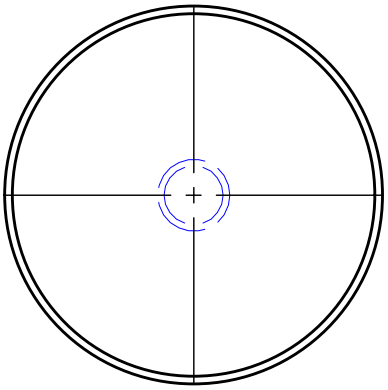

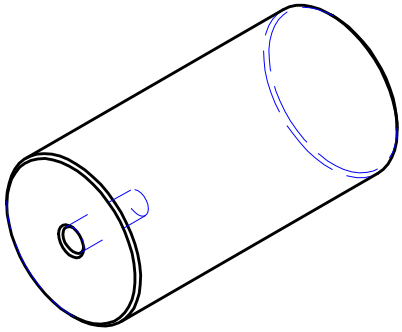

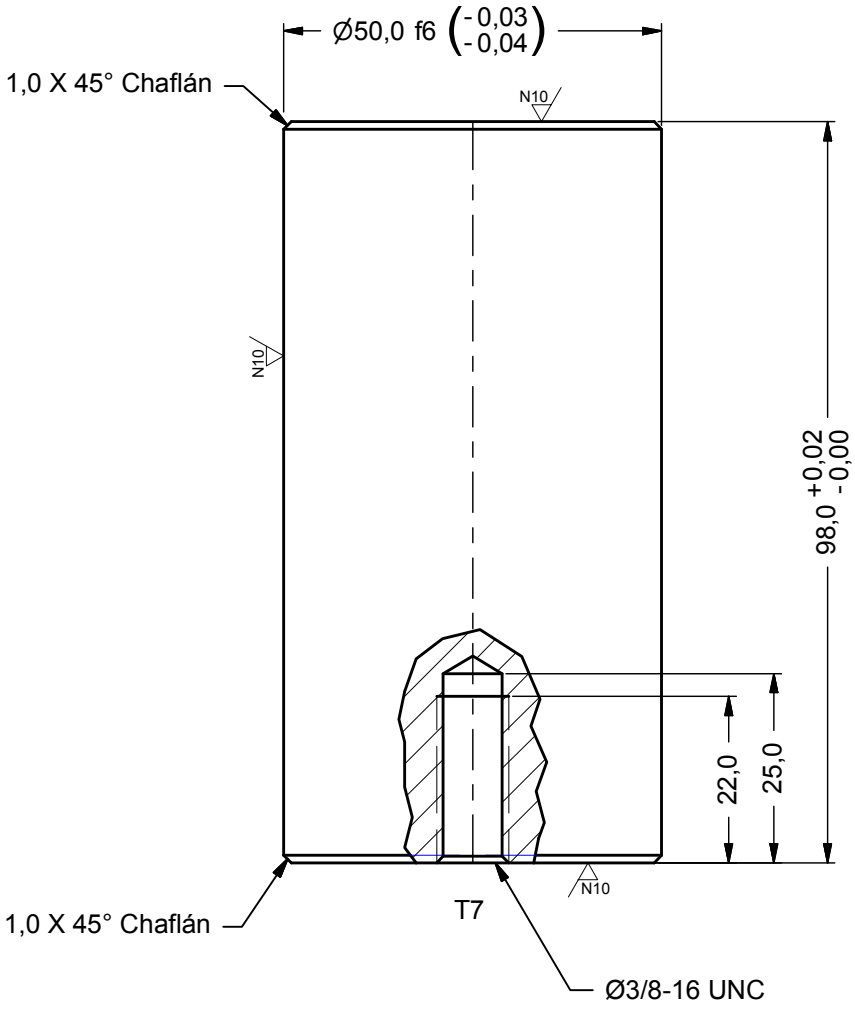

Dibujó:	DANIEL F. MARTINEZ	Código:	4112400	Fecha:	14/MAYO/2017	FUNDACION UNIVERSIDAD DE AMERICA FACULTAD DE INGENIERIAS PROGRAMA DE INGENIERIA MECANICA
Dibujó:		Código:		Fecha:		
Aprobó:				Fecha:		
Pieza:	TACO DE APOYO	Material:	SAE-1020	Cant:	PROYECCION:	P R O Y E C T O : DISEÑO MOLDE INYECCION DE PLASTICO POLIPROPILENO PARA FABRICACION COMEDERO DOBLE PARA PERROS
Item:	19 (Dimensiones en milimetros.)	Escala:	1:2	4		
T:T::	N.A.	Dureza:	N.A.		Tolerancias Generales ± 0.3	Plano No. 1.02.19 / 23DE30 / Formto: A-4